COMPONENTI
COMPONENTS

Ruota di frizione tipo 80
Friction Sprocket wheel Type 80 316

Ruota di frizione - montaggio
Friction Sprocket wheel - mounting 317

Ruota di frizione - disposizione
Friction Sprocket wheel - layout 318

Ruota di frizione - funzionamento
Friction Sprocket wheel - operation 319

Minicorsie (tipo 28)
Mini rails (type 28) 320-322

Accessori per minicorsie
Accessories for Mini rails 323

Rulli universali semplici
Single Omni-Directional rollers 324

Rulli universali doppi
Double Omni-Directional rollers 325

Sfere portanti
Ball transfers 326

Rotelle
Skatewheels 327

Profili tipo 75-A
Type 75-A rails 328-329

RUOTA DI FRIZIONE TIPO 80
FRICTION SPROCKET WHEEL TYPE 80

La ruota di frizione costituisce un dispositivo che permette di realizzare rulliere motorizzate con accumulo dei colli trasportati senza contatto fra gli stessi. Il dispositivo è costituito dall'accoppiamento tramite giunto a frizione di due pignoni (in particolare nella Ruota di Frizione Tipo 80 i pignoni sono 5/8" Z13 e ½" Z14 S). Il corpo cilindrico presenta un mantello scanalato, su cui agisce la testa di un pistoncino pneumatico. Il dispositivo quando ruota liberamente trasmette il moto proveniente dal pignone più grande a quello più piccolo. Se il corpo centrale scanalato viene bloccato dalla testa del pistoncino, il pignone più grande rimane in movimento mentre quello più piccolo si arresta.

Friction sprocket wheels drive the roller conveyor for transport of accumulated packages avoiding any contact among the packages. The wheel is coupled by two friction sprocket joints (specifically for Type 80 friction sprocket wheels, sprockets are 5/8" Z13 and ½" Z14 S). The cylinder has a grooved casing where a small pneumatic piston head operates. When the system rotates freely, it conveys the drive from the biggest sprocket to the smallest.
If the grooved central body is blocked by the small piston head, the bigger sprocket continues moving but the small one stops.

Esempio di designazione - *Example of designation code*

RUOTA DI FRIZIONE TIPO 80

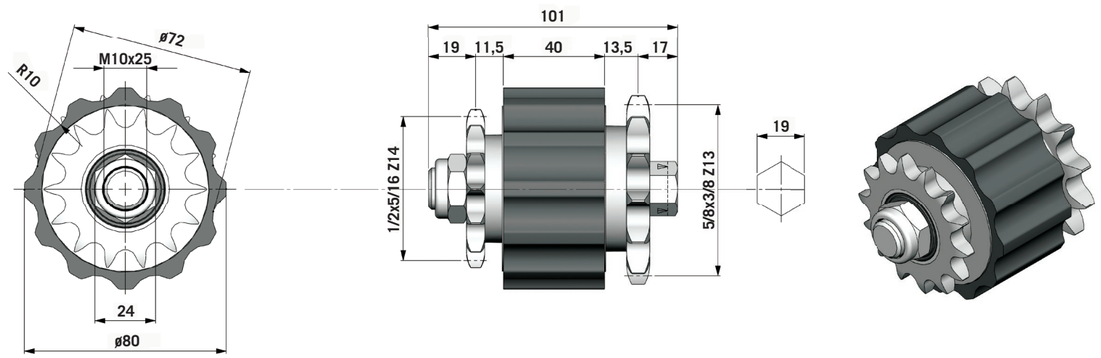

DATI TECNICI	
Peso min. dei colli trasportati (N)	200
Peso max. dinamico (N)	40,000
Lunghezza delle sezioni	(lungh. Colli + 200 mm circa)
Lunghezza del trasportatore	(in funzione del carico, velocità e cadenza)
Peso della Ruota (Kg)	1.4

TECHNICAL DATA	
Min. conveyed package weight (N)	200
Max dynamic weight (N)	40,000
Section length	(package length + about 200 mm)
Conveyor length	(based on load, speed and frequency)
Wheel weight (Kg)	1.4

RUOTA DI FRIZIONE - ESEMPIO DI MONTAGGIO
FRICTION SPROCKET WHEEL - EXAMPLE OF MOUNTING

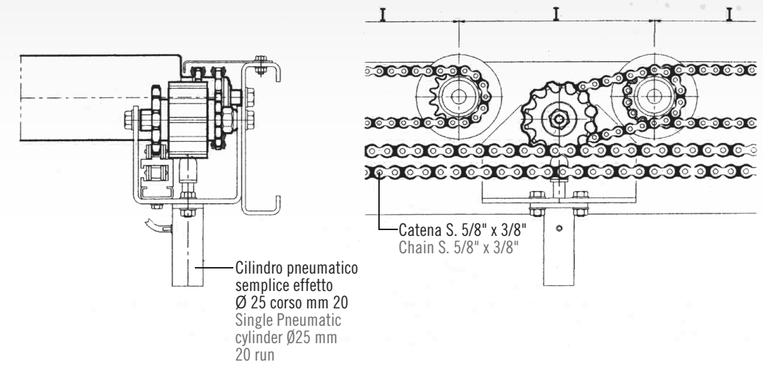

Esempi di montaggio con rulli C.I.
Example of mounting with C.I. rollers

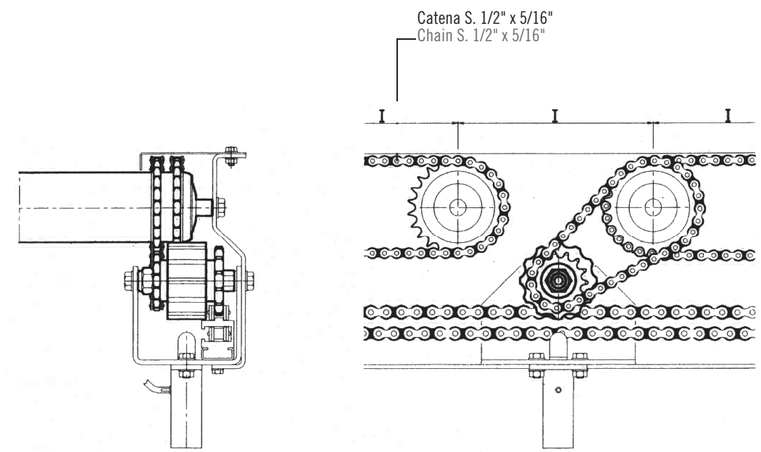

Esempi di montaggio con rulli C.E.
Example of mounting with C.E. rollers

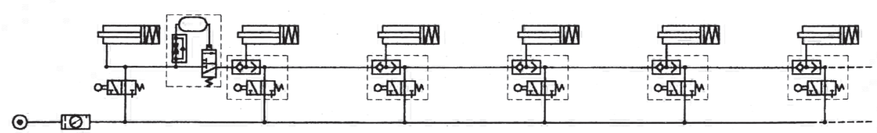

Schema pneumatico
Pneumatic layout

RUOTA DI FRIZIONE - SCHEMA DISPOSIZIONE
FRICTION SPROCKET WHEEL - LAYOUT

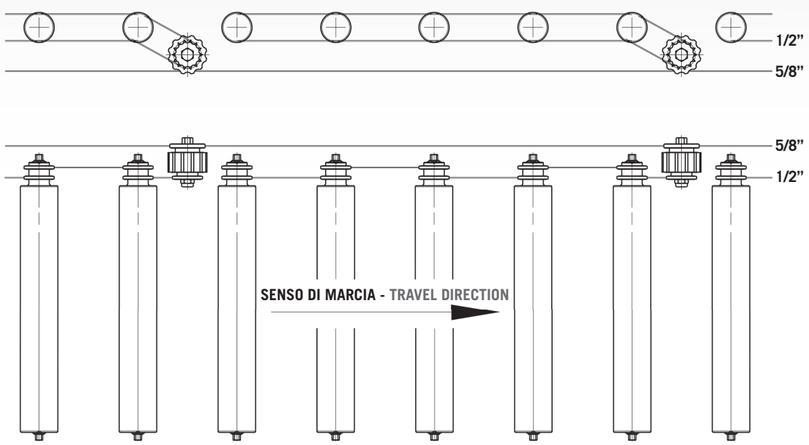

Ruote frizione destre (DX)
Right friction sprockets (DX)

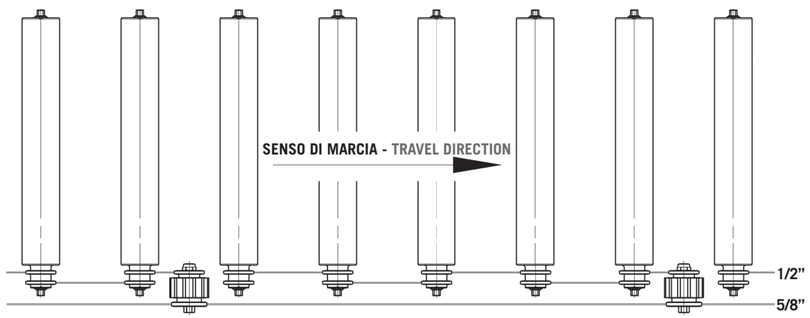

Ruote frizione sinistre (SX)
Left friction sprockets (SX)

RUOTA DI FRIZIONE - SCHEMA DI FUNZIONAMENTO
FRICTION SPROCKET WHEEL - OPERATION

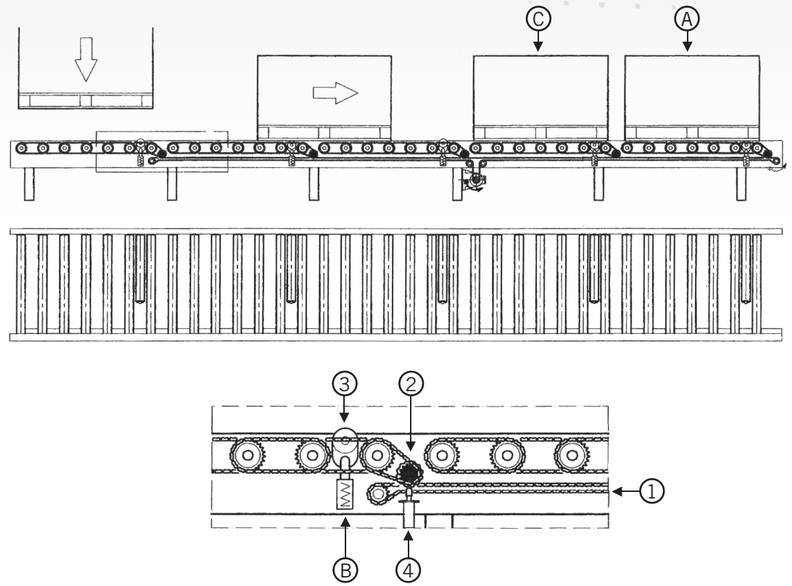

DESCRIZIONE	DESCRIPTION
① La trasmissione primaria del trasportatore è data da una catena tangenziale che comanda i pignoni 5/8" z13 S	① Main conveyor transmission is by tangential chain driving the pinion sprockets 5/8” z13 S
② Questi azionano i pignoni 1/2" z14 S che comandano sezioni di rulli	② This activates 1/2” z14 S pinion sprockets which drive roller sections
③ Alla fine di ogni sezione vi è un rullo tastatore, che agisce su una valvola	③ There is a tracer roller at the end of each section operating on a valve
④ La valvola è collegata ad un cilindro pneumatico, che interviene sulla frizione e arresta a sezione dei rulli	④ The valve is connected to a pneumatic cylinder which acts on the frictioned pinion sprocket and stops the roller section
Ⓐ Un collo caricato sul trasportatore vuoto percorre tutte le sezioni di rulliera fino a toccare il rullo tastatore dell'ultima sezione, l'unico attivato	Ⓐ A package loaded on an empty conveyor runs through all roller sections until it reaches the only active tracer roller of the last section
Ⓑ Questo interviene sulla frizione, arresta il moto della sezione e attiva il rullo tastatore precedente	Ⓑ This intervenes on the frictioned pinion sprocket, stops the section and activates the previous tracer roller
Ⓒ L'azione si ripete in successione all'arrivo di un altro collo, fino al riempimento completo del trasportatore. È possibile dotare l'impianto di temporizzatore pneumatico, per ritardare l'avanzamento del collo successivo. Quando si toglie un collo da un punto qualsiasi della rulliera tutti i colli successivi avanzano di un sezione. Nei trasportatori automatici si può sostituire l'impianto pneumatico con un circuito elettropneumatico, che consente una gestione computerizzata.	Ⓒ The action repeats constantly as a new package arrives and until the conveyor loads completely. A pneumatic timer may be installed to delay the next package. When a package is removed from any point of the conveyor, the following packages move forward by one section. The pneumatic system may be substituted with an electro-pneumatic system for computerized handling on an automatic conveyor.