RULLO SIGMA 1R-1RD
SIGMA ROLLER 1R-1RD

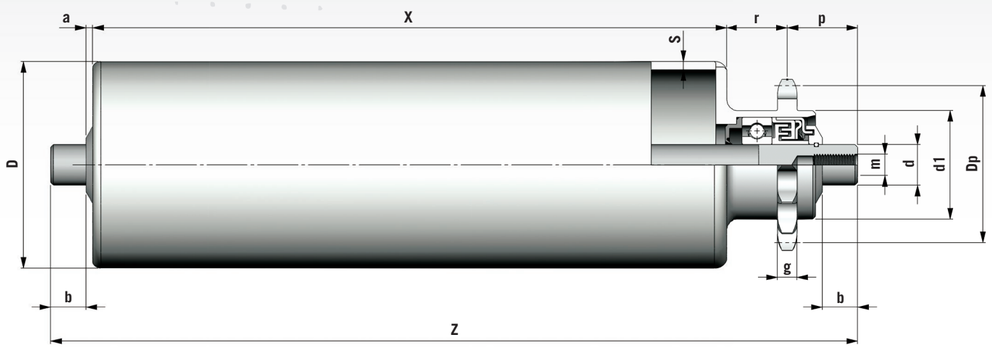

EXEC B2

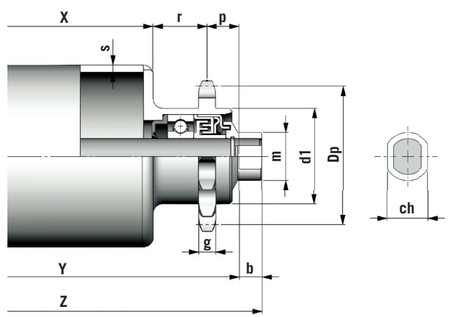

EXEC A

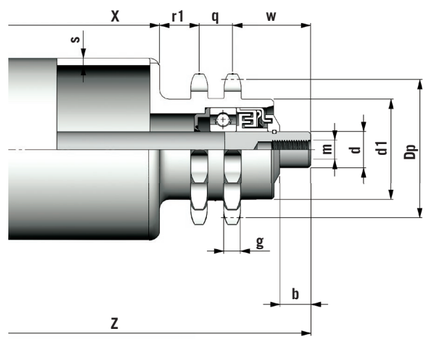

EXEC B2

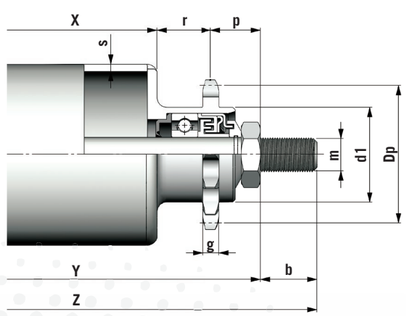

EXEC C

RULLO SIGMA 1R-1RD
SIGMA ROLLER 1R-1RD

TIPO TYPE	PASSO CATENA CHAIN PITCH	N° DENTI Z N. TEETH Z	Dp	ESEC. ASSE SHAFT CONFIG.	DIMENSIONI - DIMENSIONS														PESO (KG) WEIGHT (KG)	
					a	b	m	ch	w	p	q	r	r1	g	D	d	d1	s	X=200	Al mm-Per mm
60/15	1/2" x 5/16"	14	57.07	A	4	9		17	21.5	14.5	14	22.5	16.5	7	60	15	42	3	1.778	0.00560
				B2	4	12	10x15		33.5	26.5										
				C	12	25	14		29.5	22.5										
76/15	1/2" x 5/16"	14	57.07	A	4	9		17	21.5	14.5	14	22.5	16.5	7	76	15	42	3	2.095	0.00679
				B2	4	12	10x15		33.5	26.5										
				C	12	25	14		29.5	22.5										
89/15	1/2" x 5/16"	17	69.11	A	4	9		17	21.5	14.5	14	22.5	16.5	7	89	15	54	3	2.586	0.00775
				B2	4	12	10x15		33.5	26.5										
				C	12	25	14		29.5	22.5										
102/15	5/8" x 3/8"	15	76.36	A	4	9		17	16.5	16.5	16.5	20.5	20.5	8.8	102	15	43	3	2.892	0.00871
				B2	4	12	10x15		28.5	28.5										
				C	12	25	14		24.5	24.5										
108/15	5/8" x 3/8"	15	76.36	A	4	9		17	16.5	16.5	16.5	20.5	20.5	8.8	108	15	43	3.5	3.246	0.01040
				B2	4	12	10x15		28.5	28.5										
				C	12	25	14		24.5	24.5										

MOTORIZZAZIONI DISPONIBILI AVAILABLE DRIVES

PASSO CATENA CHAIN PITCH	N° DENTI MINIMO Z MINIMUM N. TEETH Z	Ø PRIM. Ø PRIM.
3/8" x 7/32"	17	51.83
1/2" x 5/16"	13	53.06
5/8" x 3/8"	12	61.34
3/4" x 7/16"	10	61.64

ESECUZIONI A RICHIESTA	AVAILABLE OPTIONS
Esecuzioni assi diverse	Other shaft configurations
Posizione corone diverse	Other gear positions
Tubo acciaio inox	Stainless steel tube
Asse acciaio inox	Stainless steel shafts
Zincatura a freddo	Cold galvanization
Carbonitrurazione	Carbonitriding
Rilsanizzazione	Rilsan coating
Rivestimento con gomma vulcanizzata	Vulcanized Rubber coating
Rivestimento con poliuretano	Polyurethane coating
Rivestimento con guaina in PVC	PVC Sheath coating
Rivestimento con guaina in gomma	Rubber sheath coating
Versione per alte temperature (fino a 350°)	High temperature version (up to 350°)
Esecuzione con ruota libera	Free wheel configuration