RULLO SIGMA 2R
SIGMA ROLLER 2R

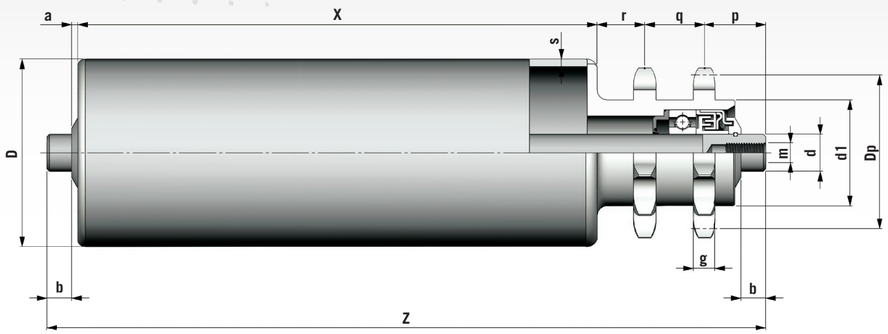

EXEC B2

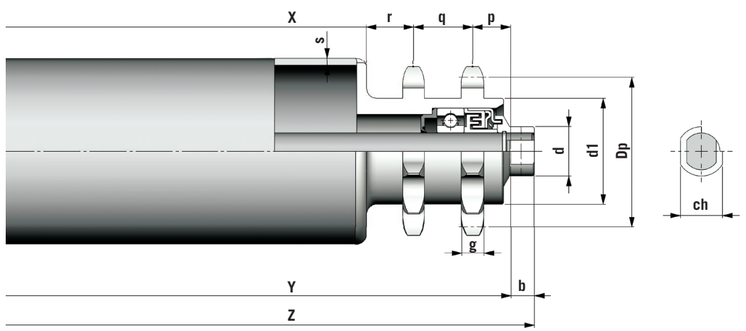

EXEC A

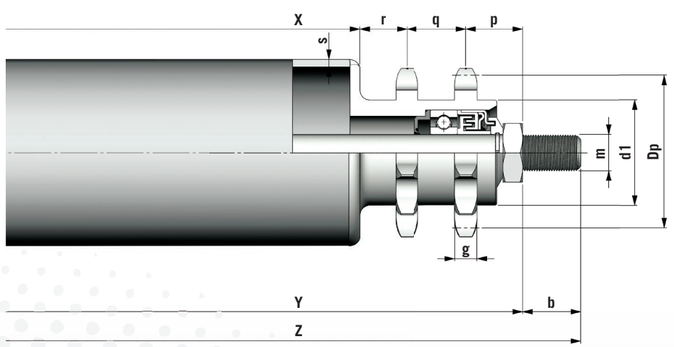

EXEC C

RULLO SIGMA 2R
SIGMA ROLLER 2R

TIPO TYPE	PASSO CATENA CHAIN PITCH	N° DENTI Z N. TEETH Z	Dp	ESEC. ASSE SHAFT CONFIG.	DIMENSIONI - DIMENSIONS											PESO (KG) WEIGHT (KG)	
					a	b	m	ch	p	q	r	g	D	d	d1	s	X=200	Al mm - Per mm
60/15	1/2" x 5/16"	14	57.07	A	4	9		17	14.5	21	16.5	7	60	15	42	3	1.867	0.00560
				B2	4	12	10x15		26.5									
				C	12	25	14		22.5									
76/15	1/2" x 5/16"	14	57.07	A	4	9		17	14.5	21	16.5	7	76	15	42	3	2.180	0.00679
				B2	4	12	10x15		26.5									
				C	12	25	14		22.5									
89/15	1/2" x 5/16"	17	69.11	A	4	9		17	14.5	21	16.5	7	89	15	54	3	2.635	0.00775
				B2	4	12	10x15		26.5									
				C	12	25	14		22.5									
102/15	5/8" x 3/8"	12	61.34	A	4	9		17	16.5	24	19.5	8.8	102	15	43	3	2.897	0.00871
				B2	4	12	10x15		28.5									
				C	12	25	14		24.5									
108/15	5/8" x 3/8"	12	61.34	A	4	9		17	16.5	24	19.5	8.8	108	15	43	3.5	3.251	0.01040
				B2	4	12	10x15		28.5									
				C	12	25	14		24.5									

MOTORIZZAZIONI DISPONIBILI AVAILABLE DRIVES

PASSO CATENA CHAIN PITCH	N° DENTI MINIMO Z MINIMUM N. TEETH Z	Ø PRIM. Ø PRIM.
3/8" x 7/32"	17	51.83
1/2" x 5/16"	13	53.06
5/8" x 3/8"	12	61.34
3/4" x 7/16"	10	61.64

ESECUZIONI A RICHIESTA	AVAILABLE OPTIONS
Esecuzioni assi diverse	Other shaft configurations
Posizione corone diverse	Other gear positions
Tubo acciaio inox	Stainless steel tube
Asse acciaio inox	Stainless steel shafts
Zincatura a freddo	Cold galvanization
Carbonitrurazione	Carbonitriding
Rilsanizzazione	Rilsan coating
Rivestimento in gomma vulcanizzata	Vulcanized Rubber coating
Rivestimento con poliuretano	Polyurethane coating
Rivestimento con guaina in PVC	PVC Sheath coating
Rivestimento con guaina in gomma	Rubber sheath coating
Versione per alte temperature (fino a 350°)	High temperature version (up to 350°)
Esecuzione con ruota libera	Free wheel configuration